47-ACCU VARIO REF. SA521522

Documents

Carter moteur et unité de coupe

Câble

Transmission et roues

GUIDON

Ramasse-herbe

Étiquettes

Copyright SABO

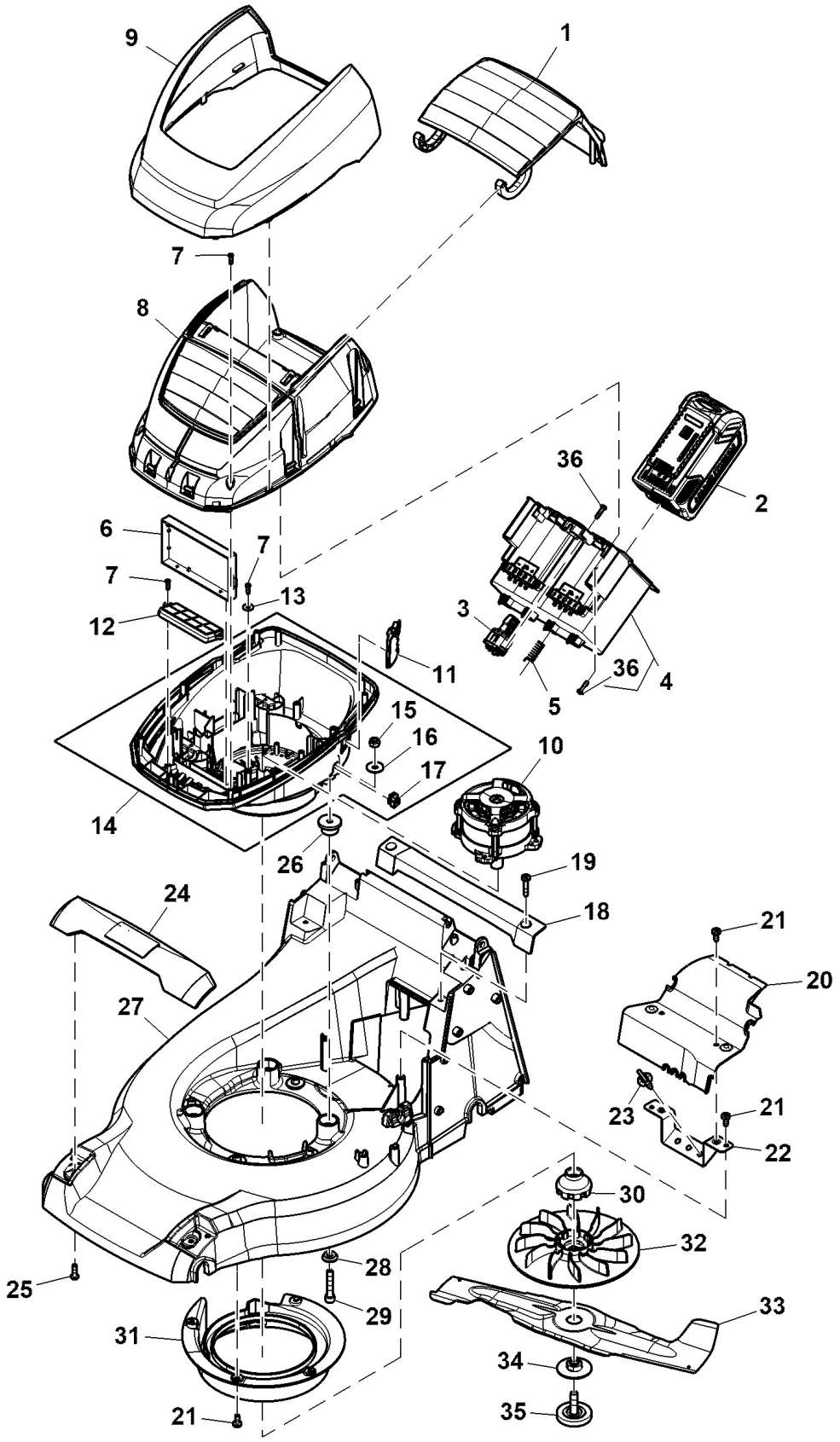

Copyright SABO

Illustration Carter moteur et unité de coupe

REP.	REFERENCE	DESCRIPTION	QUT.	NO.SERIE-	-NO.SERIE	REMARQUES
1	SAA11948	TÔLE D'HABILLAGE	1			
2	SAA11780	PILE AU LITHIUM	2			
3	SAA12543	CLÉ	1			
4	SAA12532	COFFRE À BATTERIE	1			
5	SAU16773	RESSORT	4			
6	SAA20039	CONTRÔLE ÉLECTRON.DU MOTEUR	1			
7	SA16267	BOULON	11			
8	SAA11944	CAPOT	1			
9	SAA12483	CAPOT	1			
10	SAA12486	MOTEUR ÉLECTRIQUE	1			
11	SAA12489	PORTE-CÂBLES	1			
12	SAA12531	KIT DE FILTRE	1			
13	SA15229	RONDELLE	2			5.300 X 15 X 1 MM
14	SAA11949	SUPPORT	1			
15	SA11998	ÉCROU INDESSERRABLE	3			M8
16	SA15213	RONDELLE	3			8.400 X 25 X 2 MM
17	SAA12546	BOUCHON	3			
18	SAU13695	POIGNÉE	1			
19	SA36124	VIS	4			M6 X 30
20	SAU15676	TÔLE D'HABILLAGE	1			
21	SA34452	VIS	7			M6 X 14
22	SAU16500	TÔLE	1			
23	SAU14083	BRACELET DE SERRAGE	3			
24	SAA12488	POIGNÉE	1			
25	SA37452	VIS	2			
26	SAU14940	BAGUE	3			8.400 X 23.200 X 17 MM
27	SAA11951	CARTER	1			
28	SAU14941	BAGUE	3			8.400 X 17 X 6 MM
29	SA15572	VIS	3			M8 X 45
30	SAA11782	ADAPTATEUR	1			
31	SAU15841	HOTTE	1			
32	SAU16506	VENTILATEUR	1			
33	SAA12482	LAME DE TONDEUSE	1			
34	SAA11787	BRIDE	1			
35	SAA11788	BOULON	1			
36	SA37450	VIS	10			
37	SAA16509	CHARGEUR DE BATTERIE GLOBE	1			NOT ILLUSTRATED

Copyright SABO

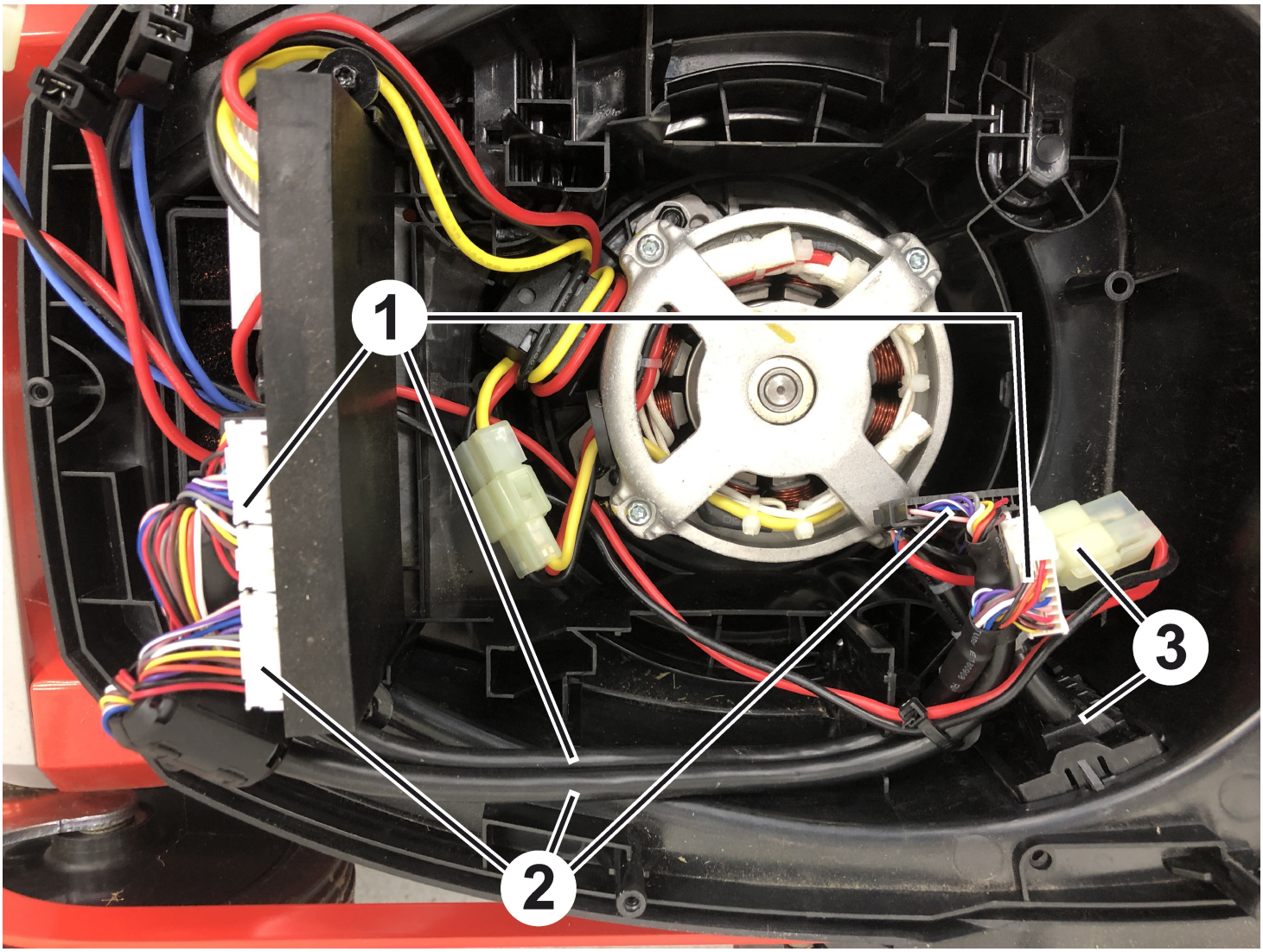

Copyright SABO

REP.	REFERENCE	DESCRIPTION	QUT.	NO.SERIE-	-NO.SERIE	REMARQUES
1	SAA12650	KABELBAUM PCBA/CABLE PORT	1			RH
2	SAA12649	KABELBAUM PCBA/CABLE PORT	1			LH
3	SAA12540	GETRIEBEKABEL	1			

Copyright SABO

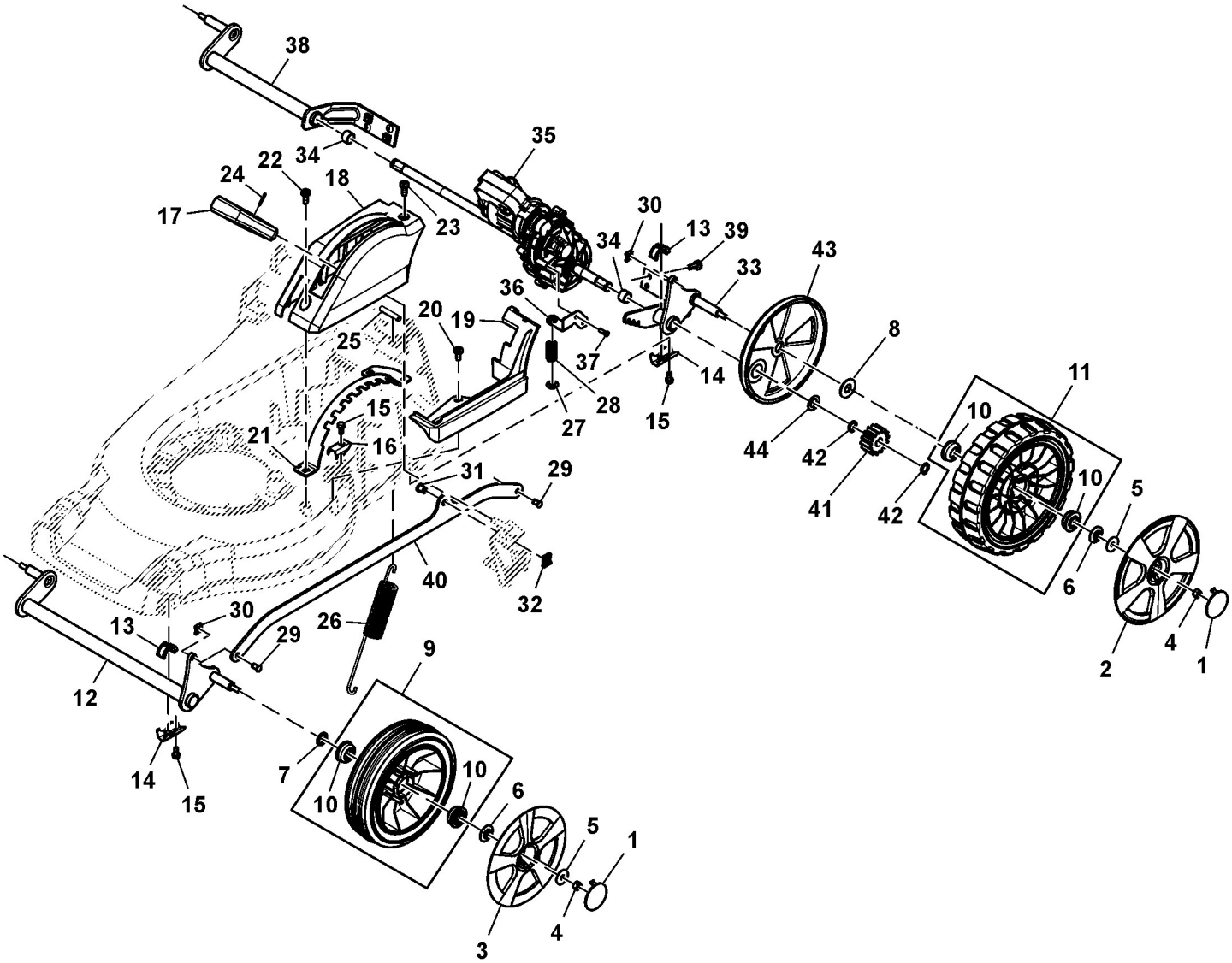

SA394408

2020-10-13

Copyright SABO

REP.	REFERENCE	DESCRIPTION	QUT.	NO.SERIE-	-NO.SERIE	REMARQUES
1	SAU12683	COUVERCLE	4			
2	SAU13377	COUVERCLE	2			REAR WHEEL
3	SAU13378	COUVERCLE	2			FRONT WHEEL
4	SA11244	ÉCROU INDESSERRABLE	4			M6
5	SAU13209	RONDELLE	4			6.500 X 22 X 1.500 MM
6	SAU12546	RONDELLE	4			6.400 X 13.400 X 4 MM
7	SA35229	RONDELLE	2			13 X 19 X 1.500 MM FRONT WHEEL
8	SAU13208	RONDELLE	2			12.500 X 28 X 2 MM REAR
9	SA34392	ROUE COMPL.AVEC PNEUMATIQUE	2			FRONT WHEEL
10	SA33229	ROULEMENT À BILLES	8			
11	SAU12518	ROUE COMPL.AVEC PNEUMATIQUE	2			REAR WHEEL
12	SAU13210	ESSIEU AVANT	1			
13	SA31711	CHAPEAU DE PALIER	4			
14	SA36261	BRIDE DE FIXATION	4			
15	SA29854	BOULON	5			
16	SA36388	BRIDE DE FIXATION	1			
17	SAU14908	MANCHE	1			
18	SAU11946	TÔLE D'HABILLAGE	1			
19	SAU11948	TÔLE D'HABILLAGE	1			
20	SA34452	VIS	4			M6 X 14
21	SAU11895	SECTEUR CRANTÉ	1			
22	SAU12827	VIS	1			M6 X 16
23	SA34450	VIS	1			M6 X 10
24	SAU15111	GOUPILLE ÉLASTIQUE	1			2 X 18 MM
25	SAU13215	AXE	1			
26	SAU16467	RESSORT DE TRACTION	1			
27	SAU11945	RONDELLE	1			8.400 X 16 X 1.600 MM
28	SAA12420	BOULON	1			
29	SAU16871	AXE	2			6 X 11.200 MM
30	SAU12674	BRIDE DE FIXATION	2			
31	SAU16127	AXE	1			8 X 10.500 MM
32	SA35589	AGRAFE	1			
33	SAA12474	ESSIEU ARRIÈRE	1			
34	SAU11952	BAGUE	2			
35	SAA12485	BOÎTE DE VITESSES	1			
36	SAU15839	TÔLE D'HABILLAGE	1			
37	SA16267	BOULON	2			
38	SAU12492	PONT DIFFÉRENTIEL	1			
39	SAU11984	BOULON	2			M6 X 16
40	SAA12473	BARRE DE CONNEXION	1			
41	SAU16504	PIGNON	2			
42	GX21749	CIRCLIP	4			
43	SAU12545	GARANT	2			

Copyright SABO

REP.	REFERENCE	DESCRIPTION	QUT. NO.SERIE-	-NO.SERIE	REMARQUES
44	SAU10910	RONDELLE DE POUSSÉE	2		13 X 21.600 X 1 MM

Copyright SABO

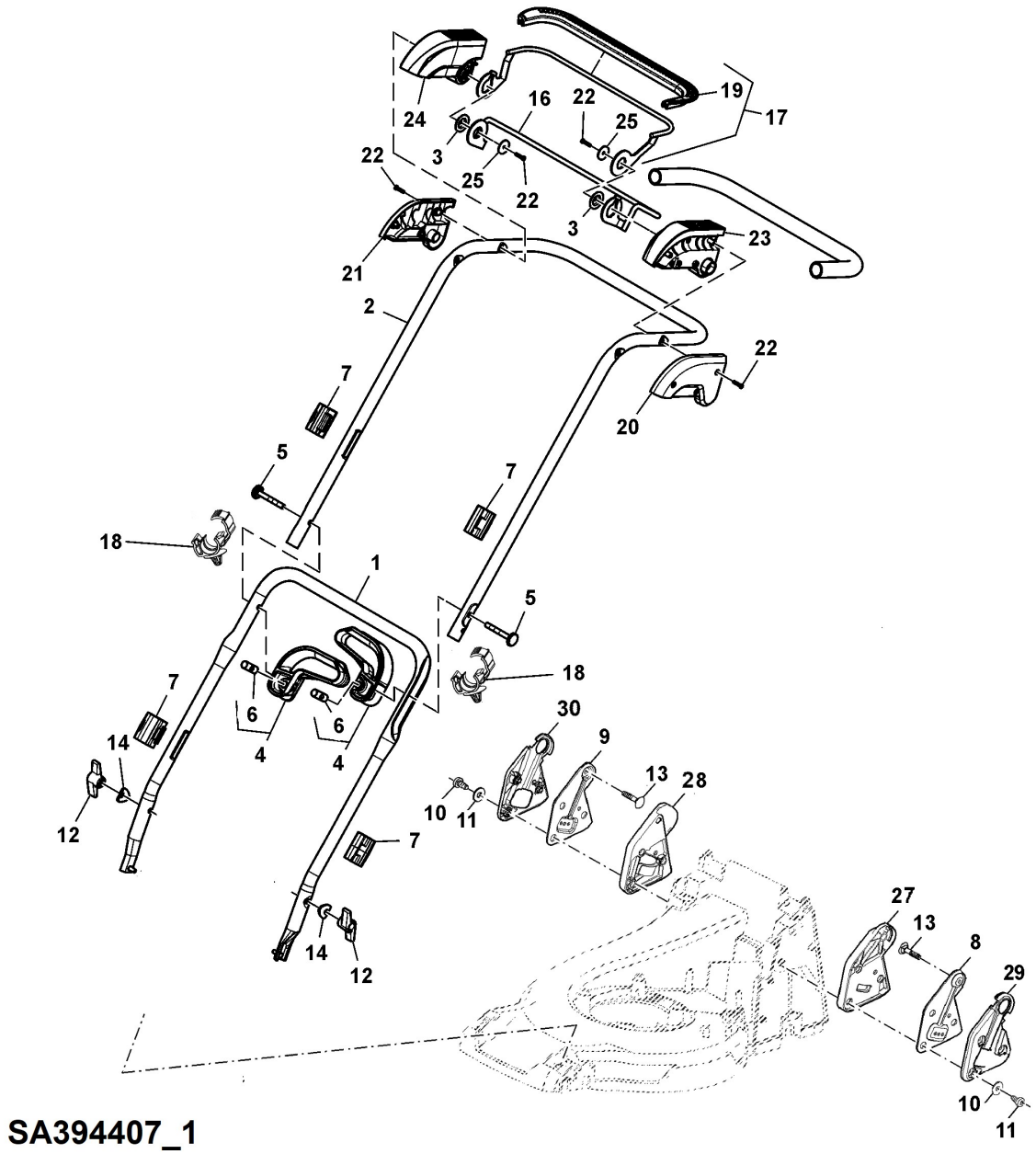

Copyright SABO

Illustration GUIDON

REP.	REFERENCE	DESCRIPTION	QUT.	NO.SERIE-	-NO.SERIE	REMARQUES
1	SAA11624	GUIDE	1			LOW
2	SAA12491	GUIDE	1			UP
3	SAA12545	PALIER	2			
4	SAA11502	BRIDE DE FIXATION	2			
5	SAU14835	BOULON	2			
6	SAU14374	GOUPILLE	2			12 X 35 MM
7	SAU16724	BRIDE DE FIXATION	4			
8	SAU13449	SUPPORT	1			LH
9	SAU13450	SUPPORT	1			RH
10	SAU12503	VIS	6			M6 X 25
11	SA15212	RONDELLE	6			6.400 X 18 X 1.600 MM
12	SAU14583	ÉCROU À OREILLES	2			M8
13	SAU13536	VIS	2			
14	SA30444	DISQUE	2			
16	SAA12494	ÉTRIER	1			
17	SAA12479	ÉTRIER	1			
18	SAU16501	WELLSCHLAUCHCLIP	2			
19	SAU14283	POIGNÉE	1			
20	SAA12541	TÔLE D'HABILLAGE	1			LH
21	SAA12542	TÔLE D'HABILLAGE	1			RH
22	SA12182	BOULON	8			
23	SAA12476	DISPOSITIF DE RÉGLAGE	1			LH
24	SAA12477	DISPOSITIF DE RÉGLAGE	1			RH
25	SAA12544	RONDELLE	2			
26	SAA12204	BRIDE DE FIXATION	2			NOT ILLUSTRATED
27	SAU12700	PLAQUE	1			INCLUDES SAA11502 AND SAU14835
28	SAU12701	PLAQUE	1			
29	SAU12706	COUVERCLE	1			
30	SAU12707	COUVERCLE	1			

Copyright SABO

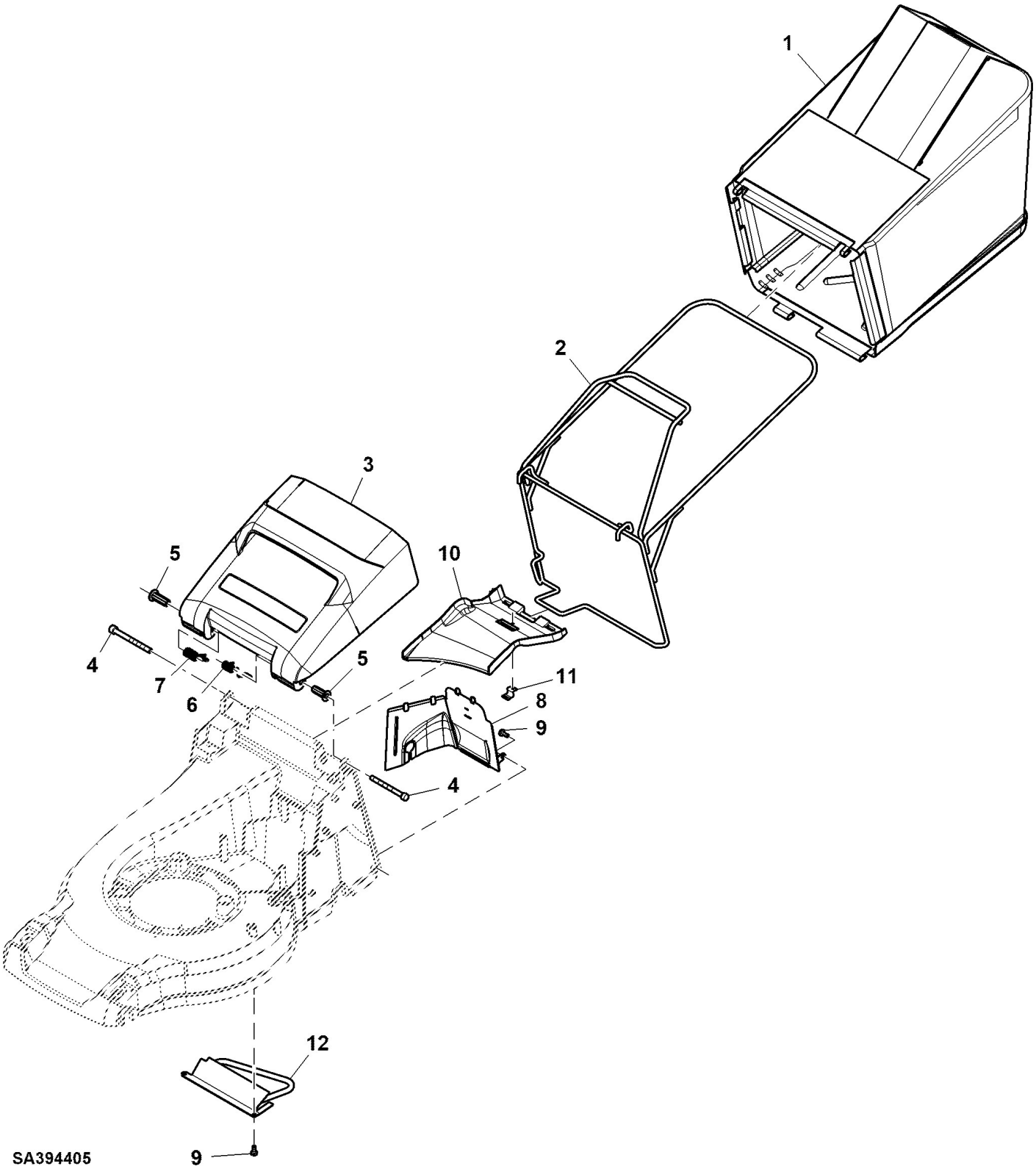

Copyright SABO

REP.	REFERENCE	DESCRIPTION	QUT. NO.SERIE-	-NO.SERIE	REMARQUES
1	SAA12272	BAC DE RAMASSAGE D'HERBE	1		
2	SAA12478	BÂTI	1		
3	SAU12698	DÉFLECTEUR À HERBE	1		
4	SAU16705	VIS	2		M8 X 85
5	SAU12699	BAGUE	2		
6	SAU12542	RESSORT	1		LH
7	SAU12543	RESSORT	1		RH
8	SAU13368	TÔLE D'HABILLAGE	1		
9	SA34452	VIS	3		M6 X 14
10	SAU13480	GLISSIÈRE	1		
11	SA17715	AGRAFE	1		
12	SAU12079	TÔLE	1		
13		RIVET	1		NOT ILLUSTRATED

Copyright SABO

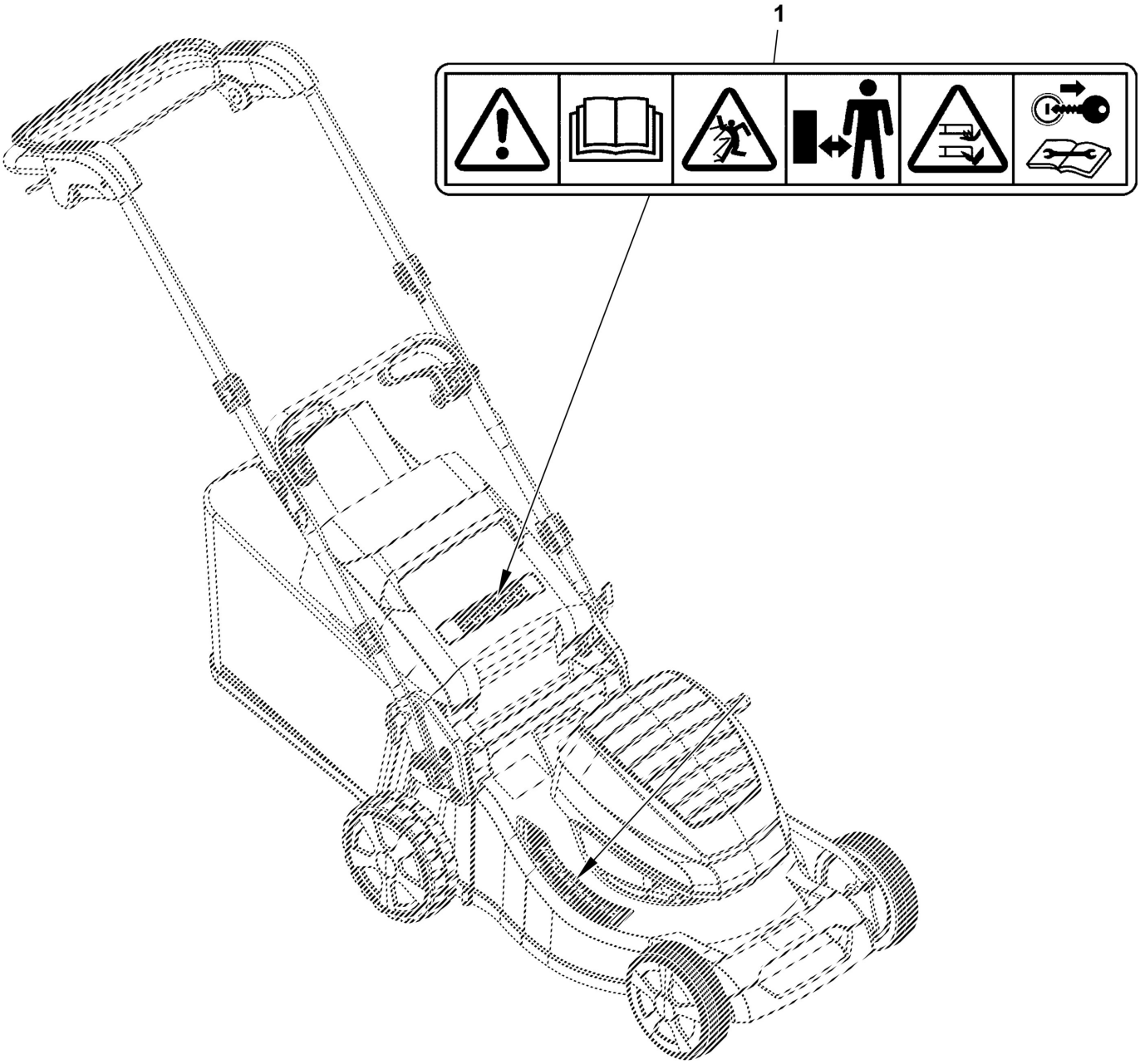

SA394404

Copyright SABO

REP.	REFERENCE	DESCRIPTION	QUT. NO.SERIE-	-NO.SERIE	REMARQUES
1	SAU15268	AUTOCOLLANT	1		

Copyright SABO