40-ACCU CLASSIC REF. SA401023

Documents

Motor, Mähwerk

Moteur

Räder, Reifen

Guidon

Grasfangvorrichtung

Autocollant

Copyright SABO

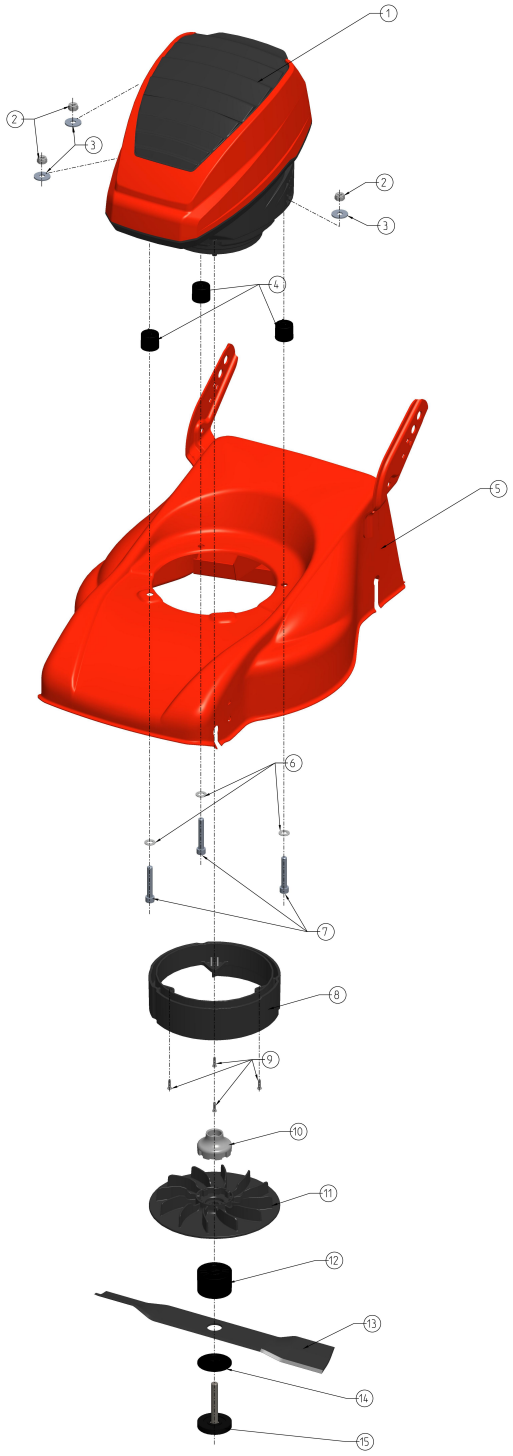

Copyright SABO

REP.	REFERENCE	DESCRIPTION	QUT. NO.SERIE-	-NO.SERIE	REMARQUES
2	SA11998	ÉCROU INDESSERRABLE	3		
3	SA15213	RONDELLE	3		
4	SAU22109	ADAPTATEUR	3		
5	SAA20115	CORPS DE TONDEUSE	1		
6	SA15203	RONDELLE	3		
7	SA15573	VIS	3		
8	SAU22156	HOTTE	1		
9	SA16267	BOULON	4		
10	SAA11782	ADAPTATEUR	1		
11	SAU16506	VENTILATEUR	1		
12	SAU22157	ADAPTATEUR	1		
13	SAA20136	LAME DE TONDEUSE	1		
14	SAU22225	BRIDE	1		
15	SAA20084	VIS	1		

Copyright SABO

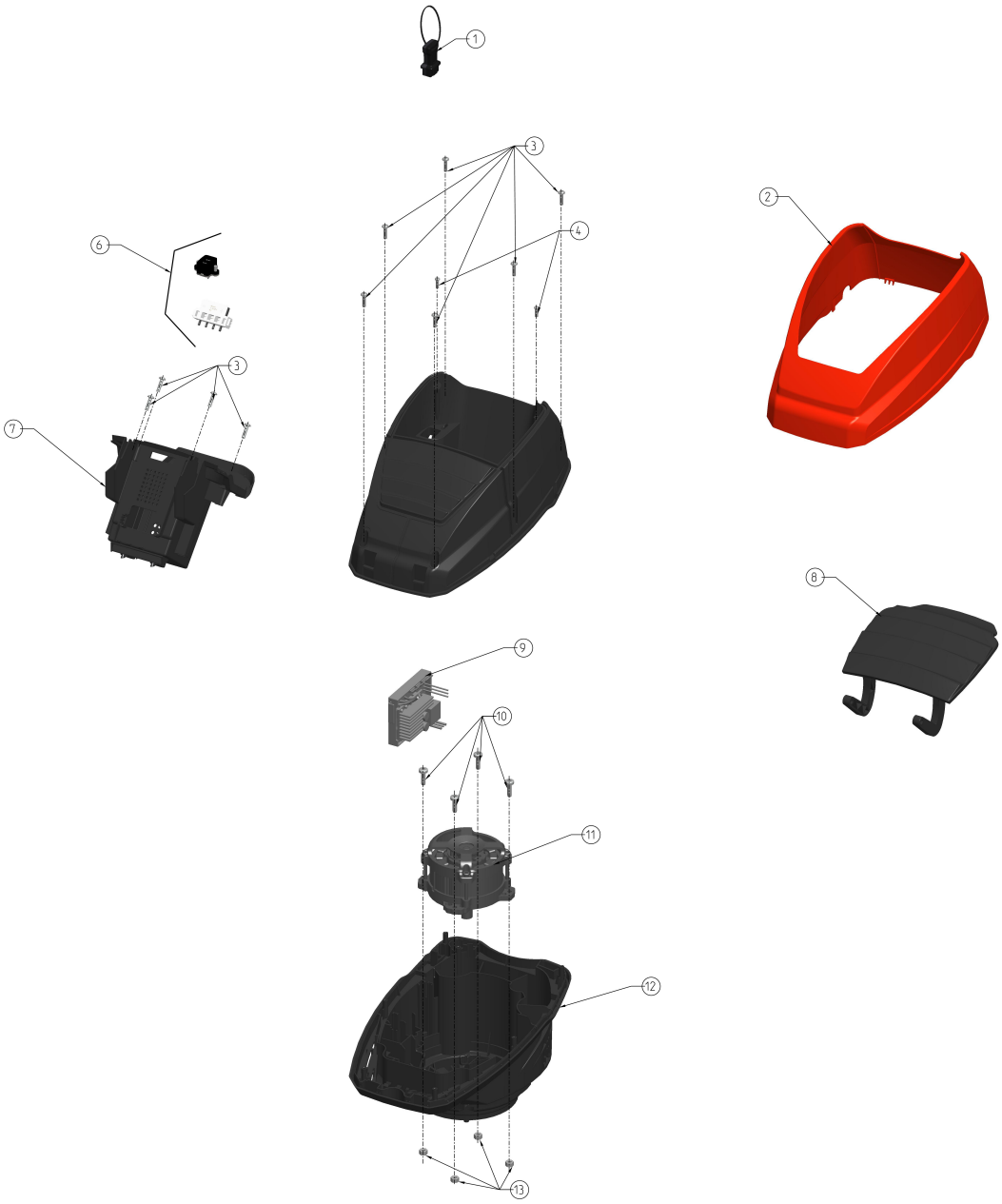

Copyright SABO

REP.	REFERENCE	DESCRIPTION	QUT. NO.SERIE-	-NO.SERIE	REMARQUES
1	SAA11774	CLÉ	1		
2	SAA11775	CAPOT	1		
3	SA37450	VIS	10		
4	SA16267	BOULON	2		
5	SAA11768	CAPOT	1		
6	SAA11769	COMPOSANT ÉLECTRONIQUE	1		
7	SAA12578	SUPPORT	1		
8	SAA11771	TÔLE D'HABILLAGE	1		
9	SAA20140	CONTRÔLEUR MOTEUR ÉLECT.	1		
10	SA35503	VIS	4		
11	SAA11766	MOTEUR ÉLECTRIQUE	1		
12	SAA11772	SUPPORT	1		
13	SA11244	ÉCROU INDESSERRABLE	4		

Copyright SABO

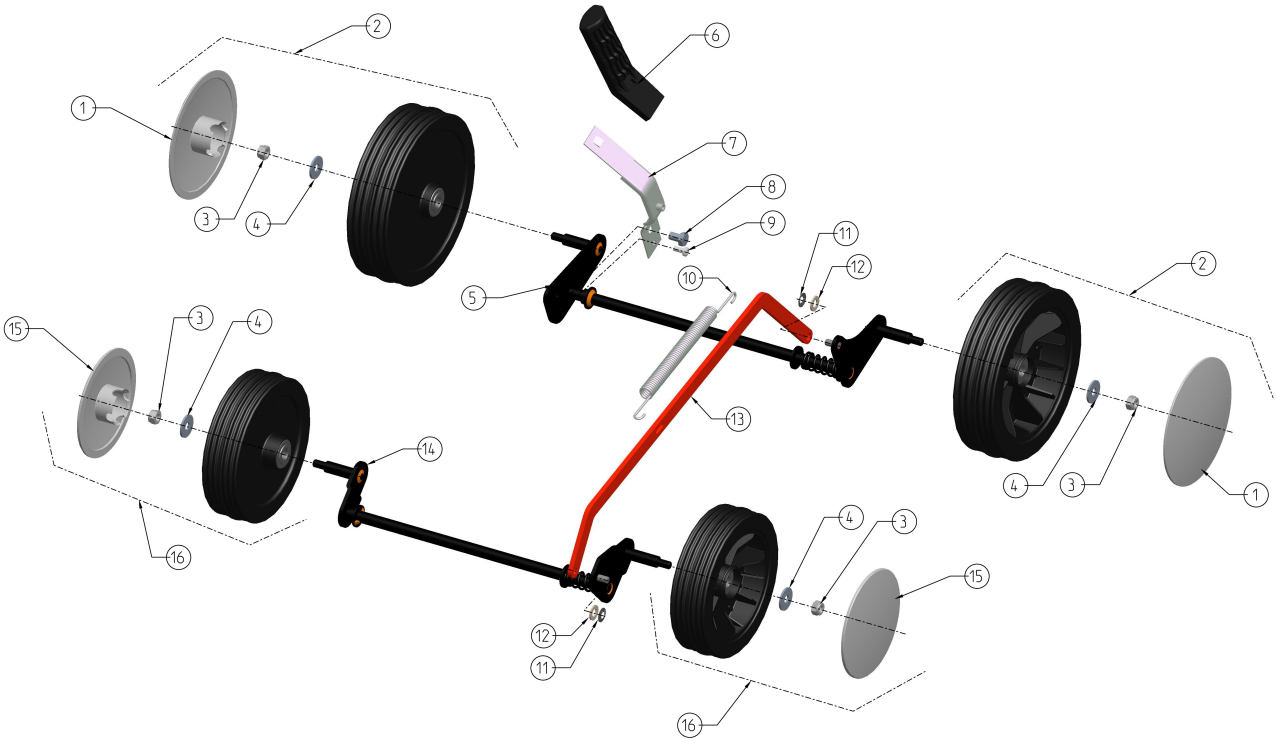

Copyright SABO

REP.	REFERENCE	DESCRIPTION	QUT.	NO.SERIE-	-NO.SERIE	REMARQUES
1	SAU17296	COUVERCLE	2			
2	SAU17298	COUVERCLE	2			
3	SA11998	ÉCROU INDESSERRABLE	4			
4	SA15213	RONDELLE	4			
5	SAA20119	ESSIEU ARRIÈRE	1			
6	SAU22083	CAPUCHON	1			
7	SAU22082	LEVIER	1			
8	SAU15360	SUPPORT	1			
9	SAU10551	VIS	1			
10	SAU22087	RESSORT	1			
11	SAU22130	CAPUCHON	2			
12	SAU22120	DISQUE	2			
13	SAA20120	BARRE DE CONNEXION	1			
14	SAA20043	ESSIEU AVANT	1			
15	SAU17295	COUVERCLE	2			
16	SAU17297	ROUE COMPL.AVEC PNEUMATIQUE	2			

Copyright SABO

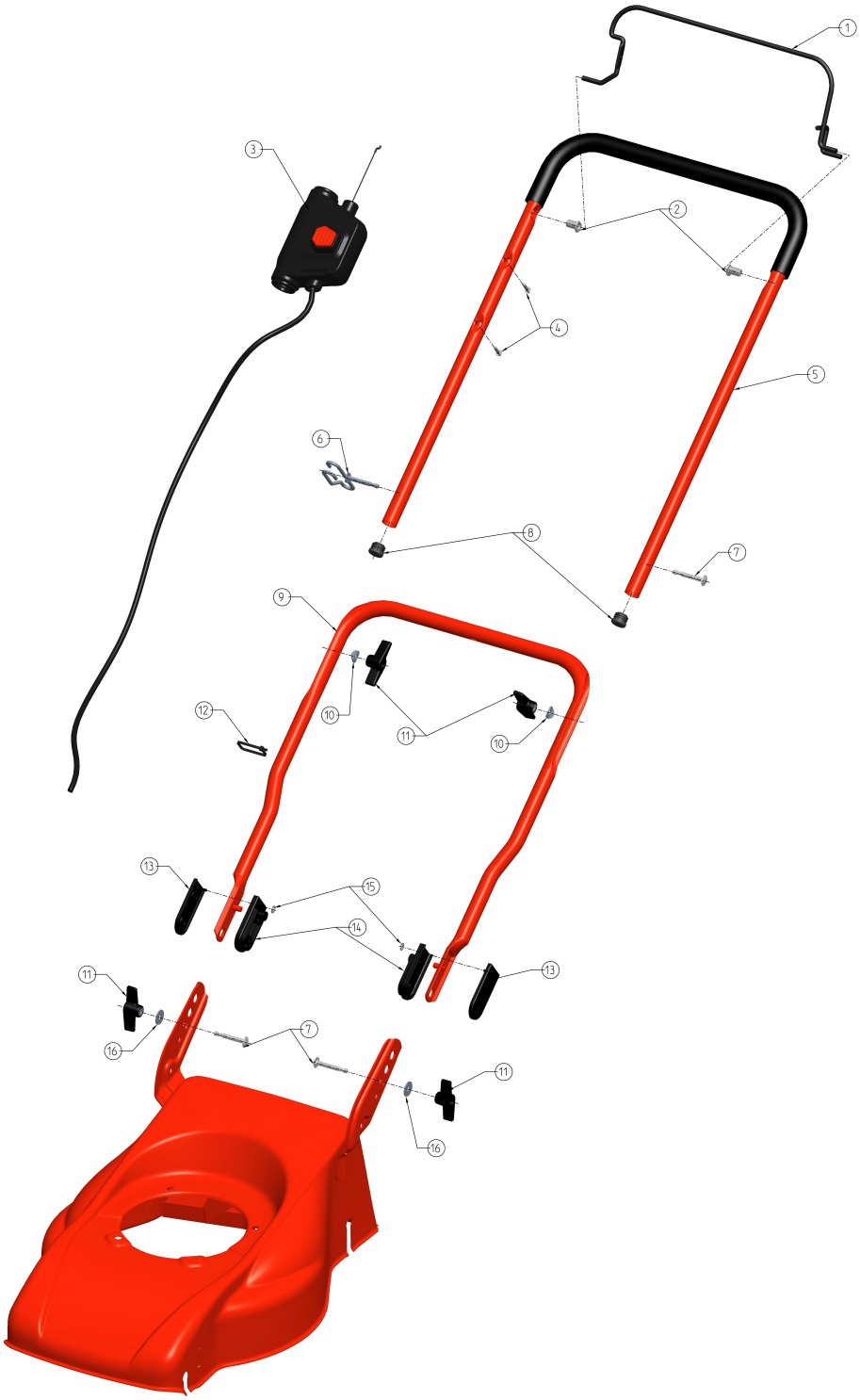

Copyright SABO

REP.	REFERENCE	DESCRIPTION	QUT.	NO.SERIE-	-NO.SERIE	REMARQUES
1	SAA11793	ÉTRIER	1			
2	SAU14404	BAGUE	2			
3	SAA11773	ÉLÉMENTS CHAÎNE DE MONTAGE	1			
4	SA37450	VIS	2			
5	SAA11791	POIGNÉE	1			
6	SAU12235	GUIDE	1			
7	SAU14262	BOULON	3			
8	SA34255	BOUCHON	2			
9	SAA20121	GUIDE	1			
10	SA11243	RONDELLE	2			
11	SA31121	ÉCROU À OREILLES	4			
12	SA12505	BRACELET DE SERRAGE	1			
13	SA15186	PLAQUE	2			
14	SA15187	PLAQUE	2			
15	SA12743	CAPUCHON	2			
16	SAU13209	RONDELLE	2			

Copyright SABO

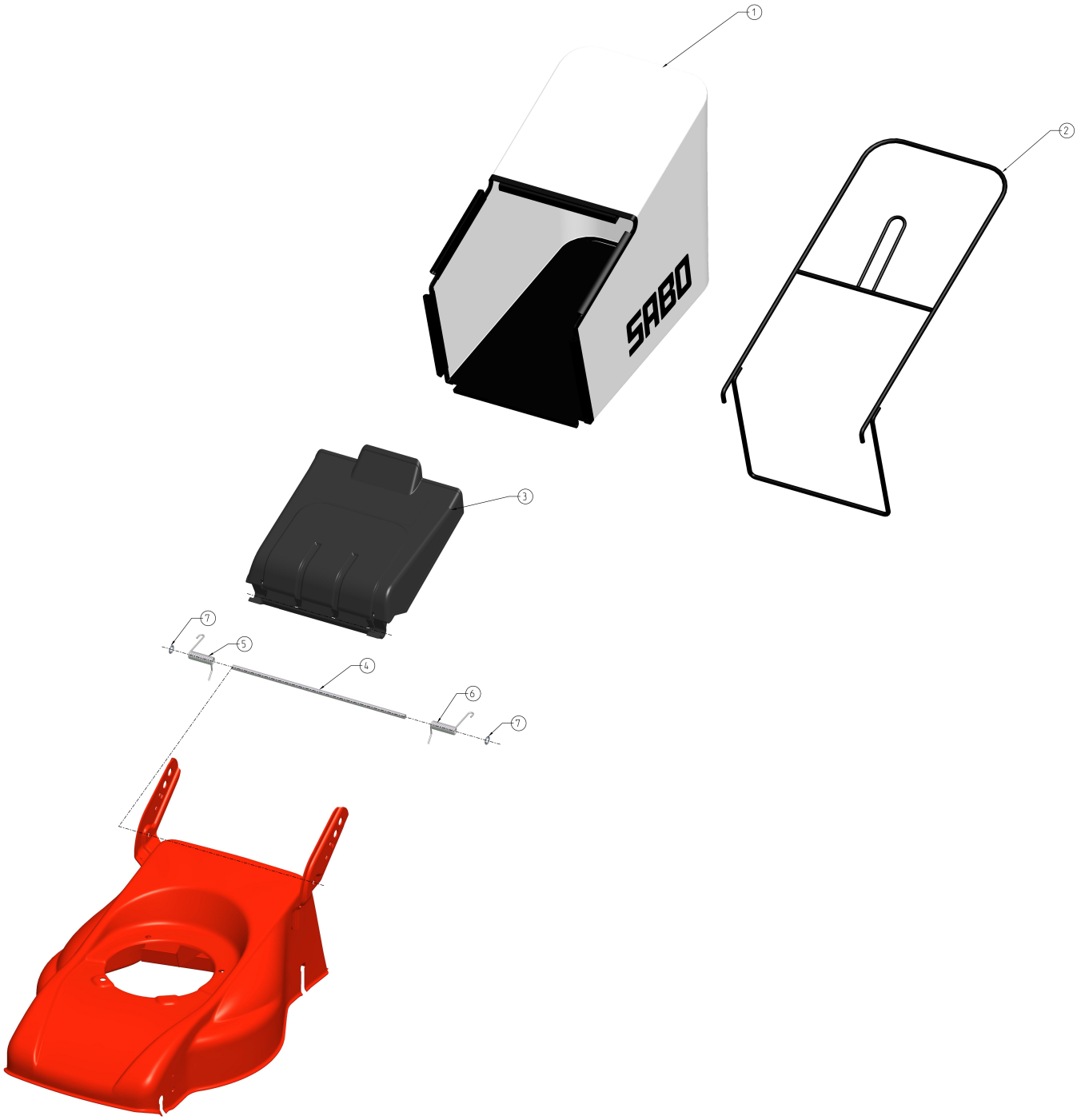

Copyright SABO

Illustration Grasfangvorrichtung

REP.	REFERENCE	DESCRIPTION	QUT.	NO.SERIE-	-NO.SERIE	REMARQUES
1	SAA20054	BAC DE RAMASSAGE D'HERBE	1			
2	SAA20127	BÂTI	1			
3	SAU22095	VOLET	1			
4	SAU22147	AXE	1			
5	SAU22098	RESSORT	1			
6	SAU22097	RESSORT	1			
7	SA34282	CAPUCHON	2			

Copyright SABO

Copyright SABO

Illustration Autocollant

REP.	REFERENCE	DESCRIPTION	QUT. NO.SERIE-	-NO.SERIE	REMARQUES
1	SAU14185	AUTOCOLLANT	1		
2	SAU22218	AUTOCOLLANT	1		
3	SAU22197	AUTOCOLLANT	1		

Copyright SABO